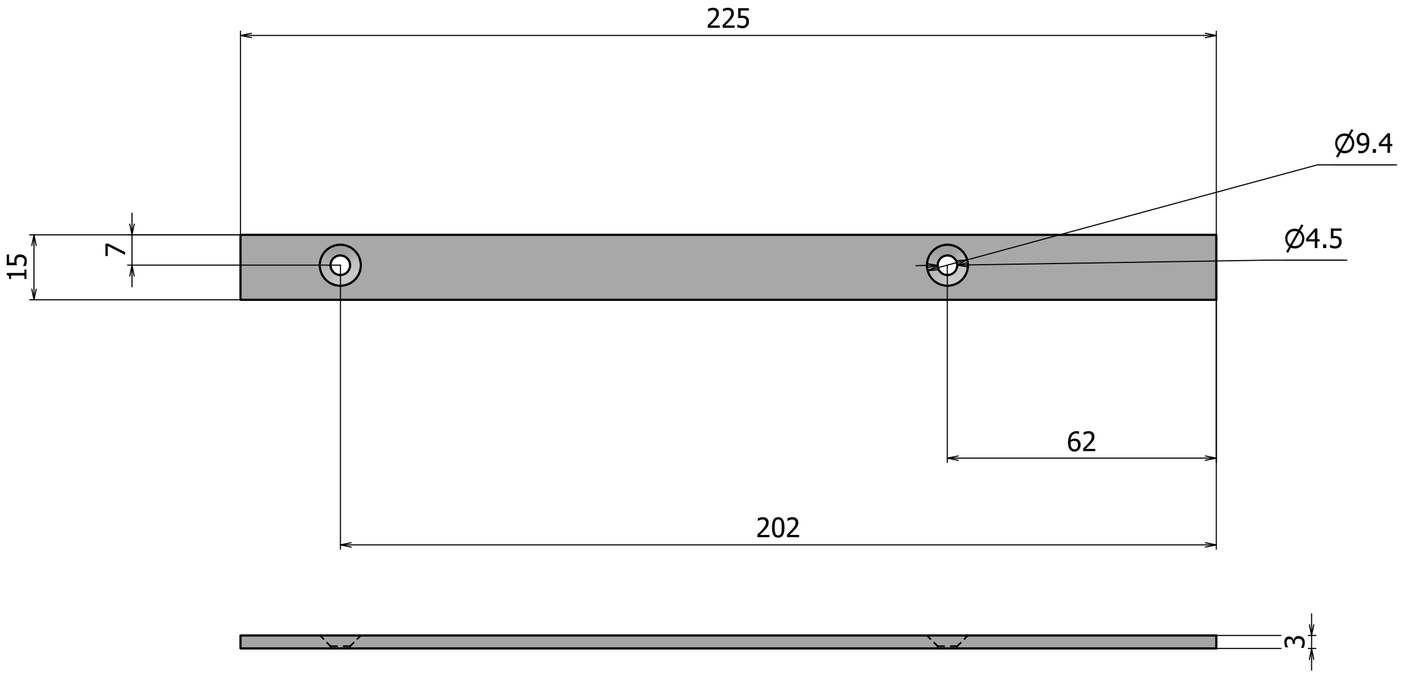

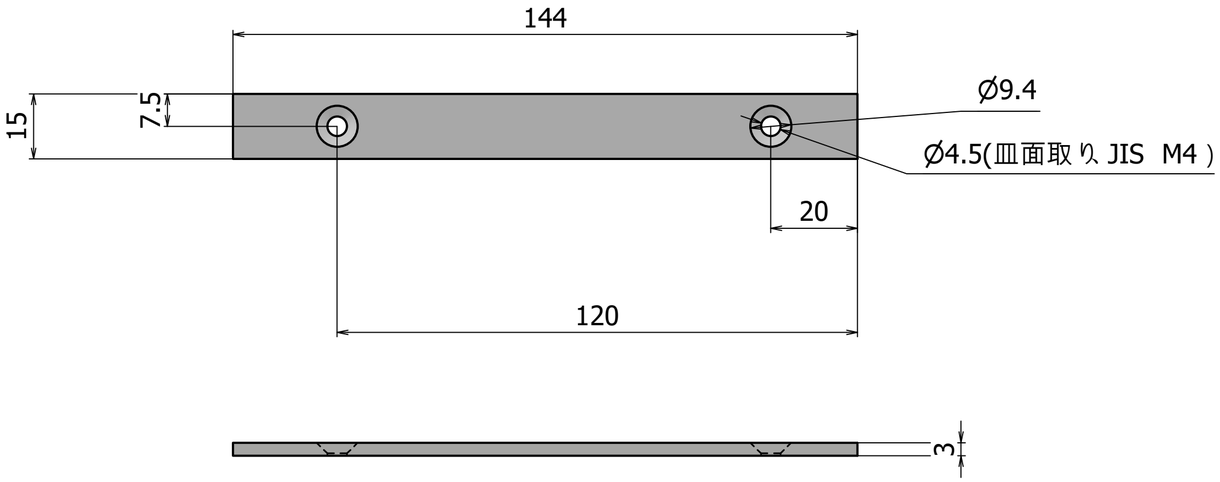

	名前	日付
作成者	c005jiw	2025/11/13
確認者		
承認者		

UVVプリンターの補助具製作図

1 / 1

A2